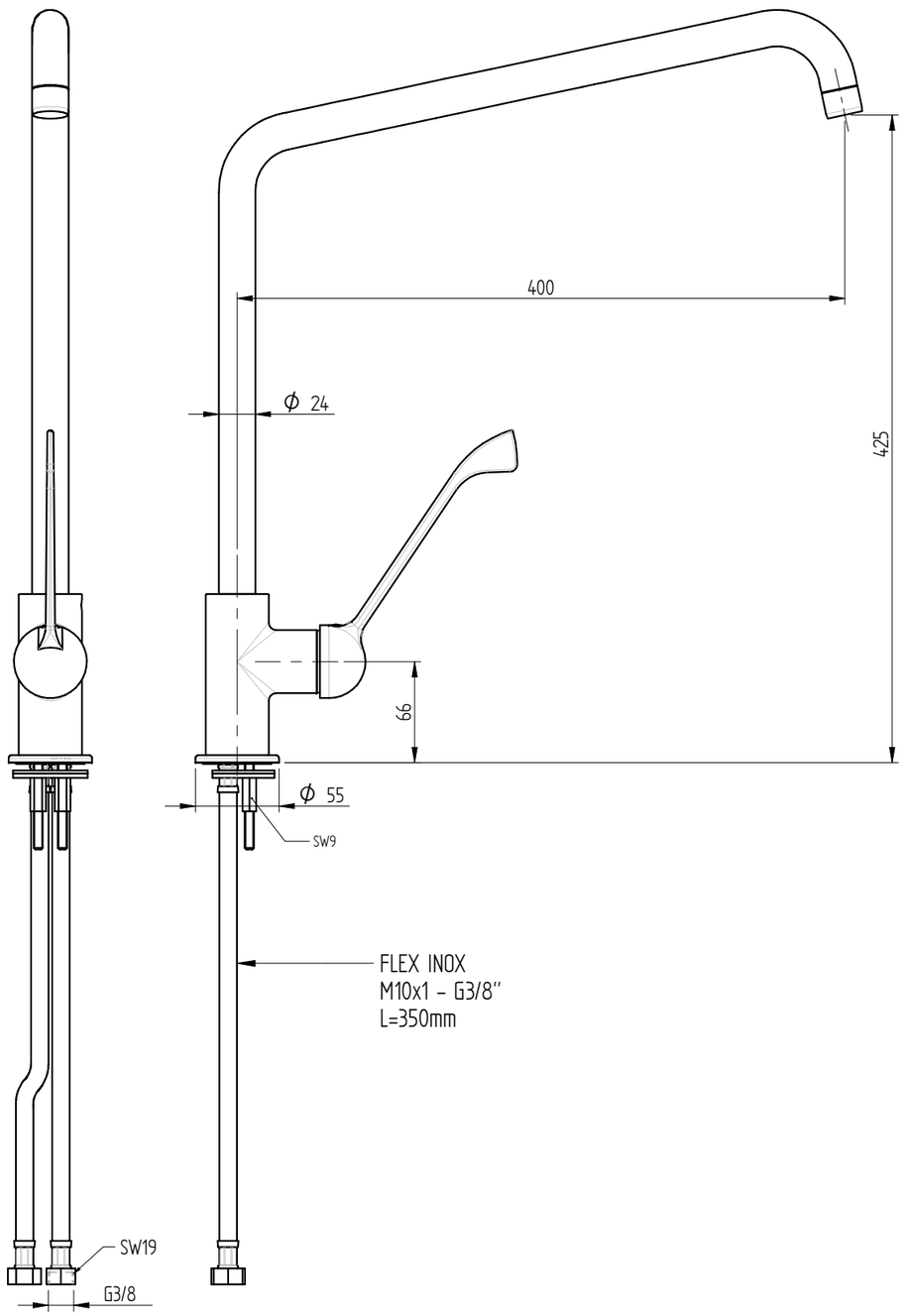

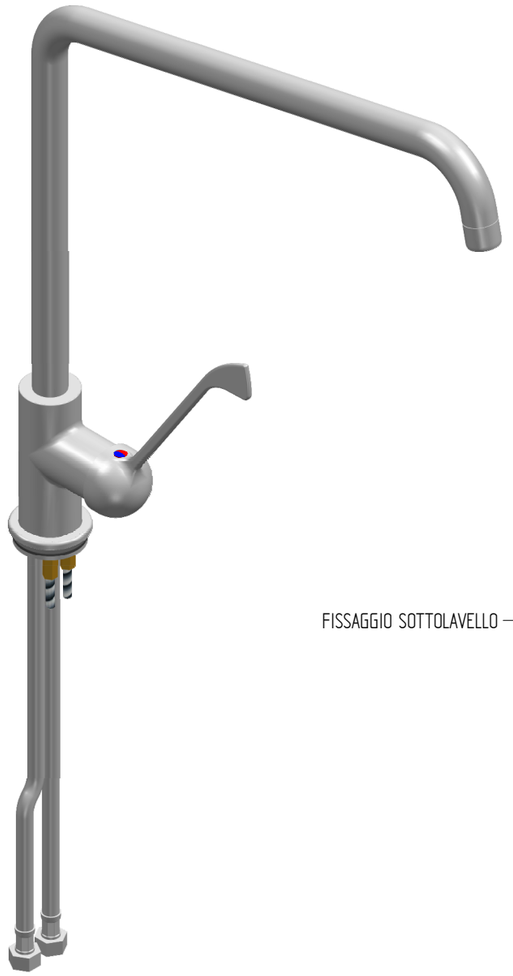

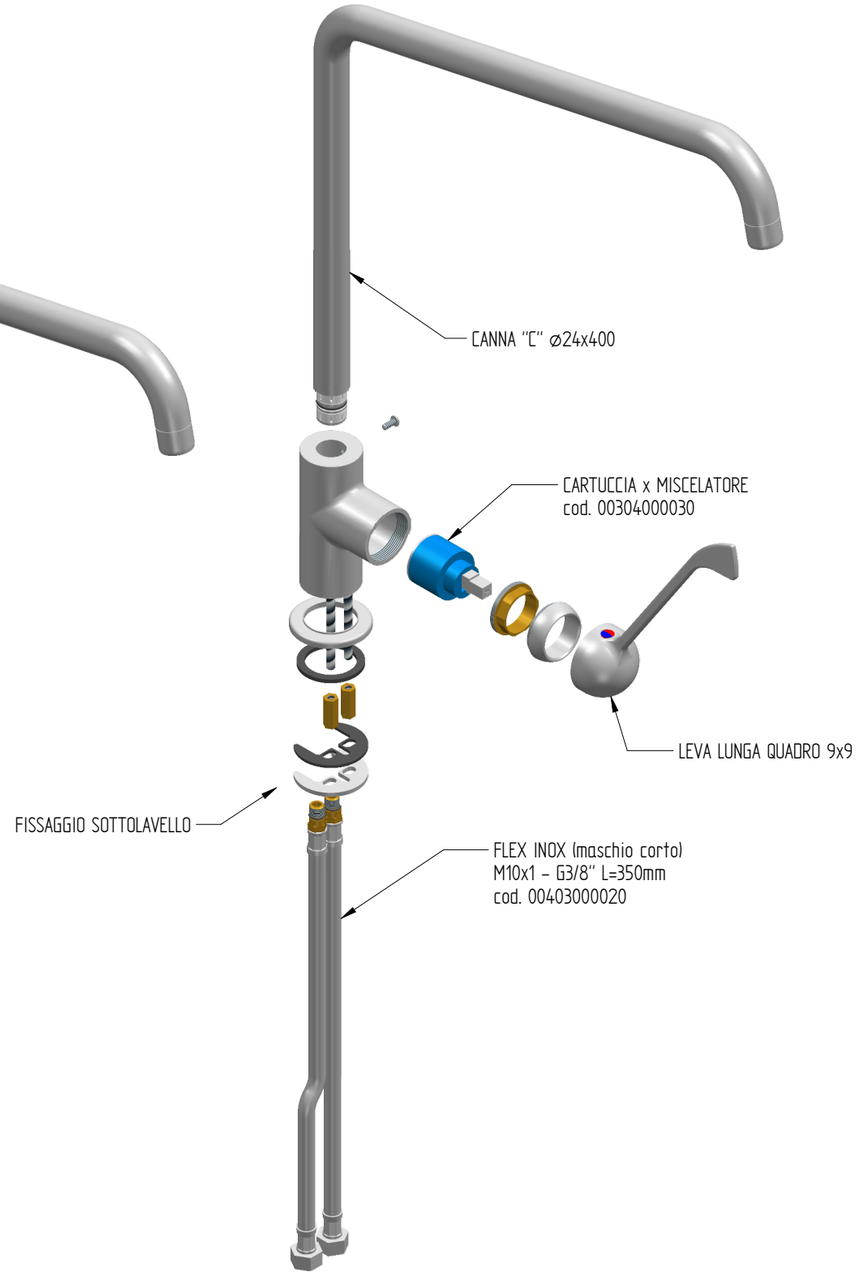

PORTATA : 14 L/min a 3,5 BAR

foro fissaggio a lavello: ø32mm (max)

Quote senza tolleranza secondo norma **UNI-EN-22768-1-m**		DENOMINAZIONE RUBINETTO MONOFORO MISCELATORE A LAVELLO LEVA CLINICA, CANNA "C" ø24x400	CODICE R0401020206
FORMATO A3	Proiezione Europea		PESO 2,17 Kg
DATA 10-08-2018	SCALA 1:3	MONOLITH DESIGN AND TECHNOLOGICAL RESEARCH FOR WATER	
DISEGNATO PICCOLO M.			
APPROVATO PICCOLO M.		VIA DELL'ARTIGIANO 8/F-8-G , 31050 MONASTIER di TREVISO (TV) tel: 0422 842157 - fax: 0422 708978	

DISEGNO ESEGUITO CON CAD - VIETATE LE MODIFICHE MANUALI

Rev. 00